手洗器	SC-WBR-600X
排水目皿	SCR-649-271-100
水栓金具	75042000
トラップ	AQ-STR（32mm）
止水栓 1/2	AQ-2161S×2

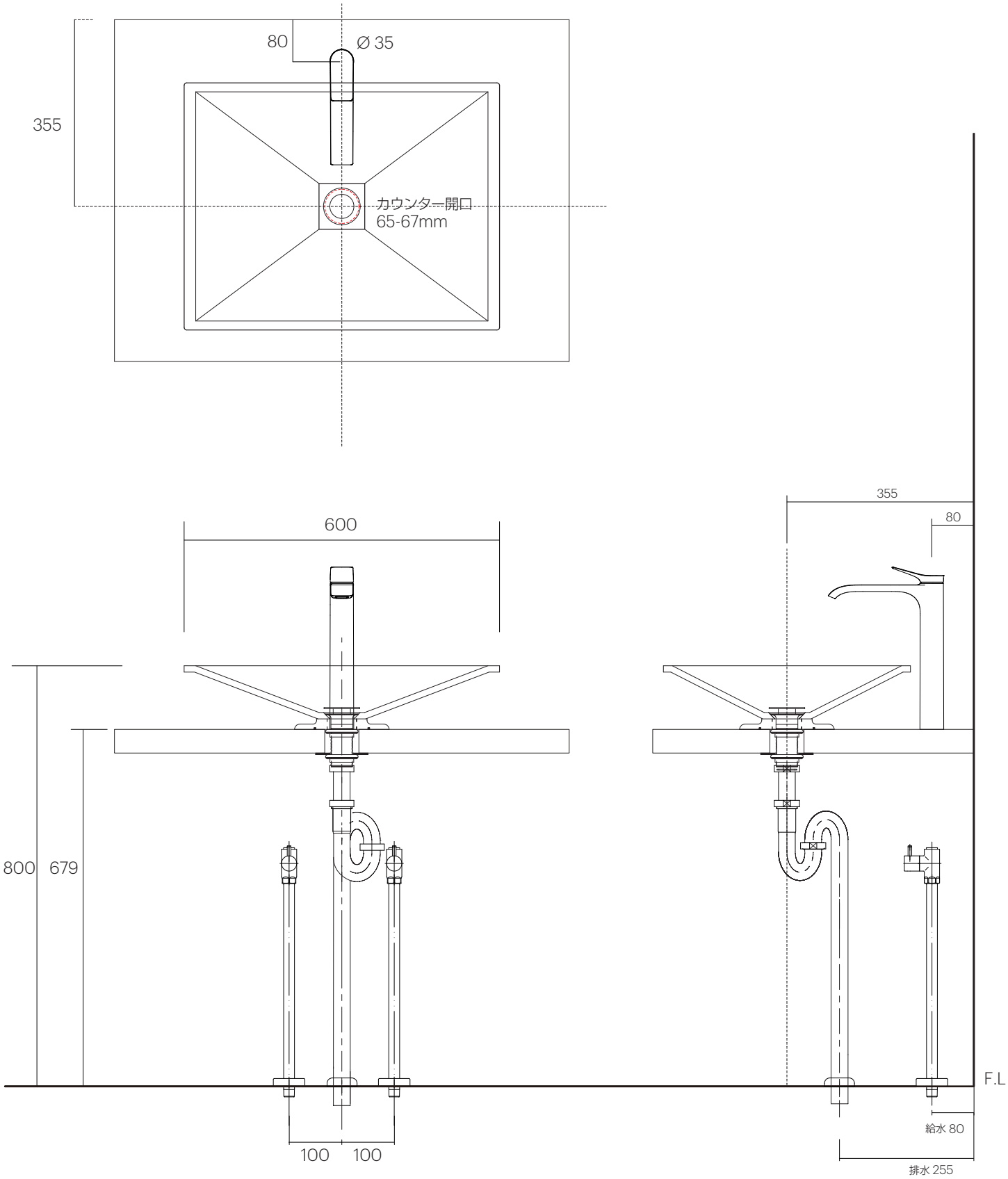

AQUAPiA
ENJOY BATHROOM EXPERIENCE

手洗器	SC-WBR-600X
排水目皿	SCR-649-271-100
水栓金具	75042000
トラップ	AQ-BTN
止水栓 1/2	AQ-2261F×2

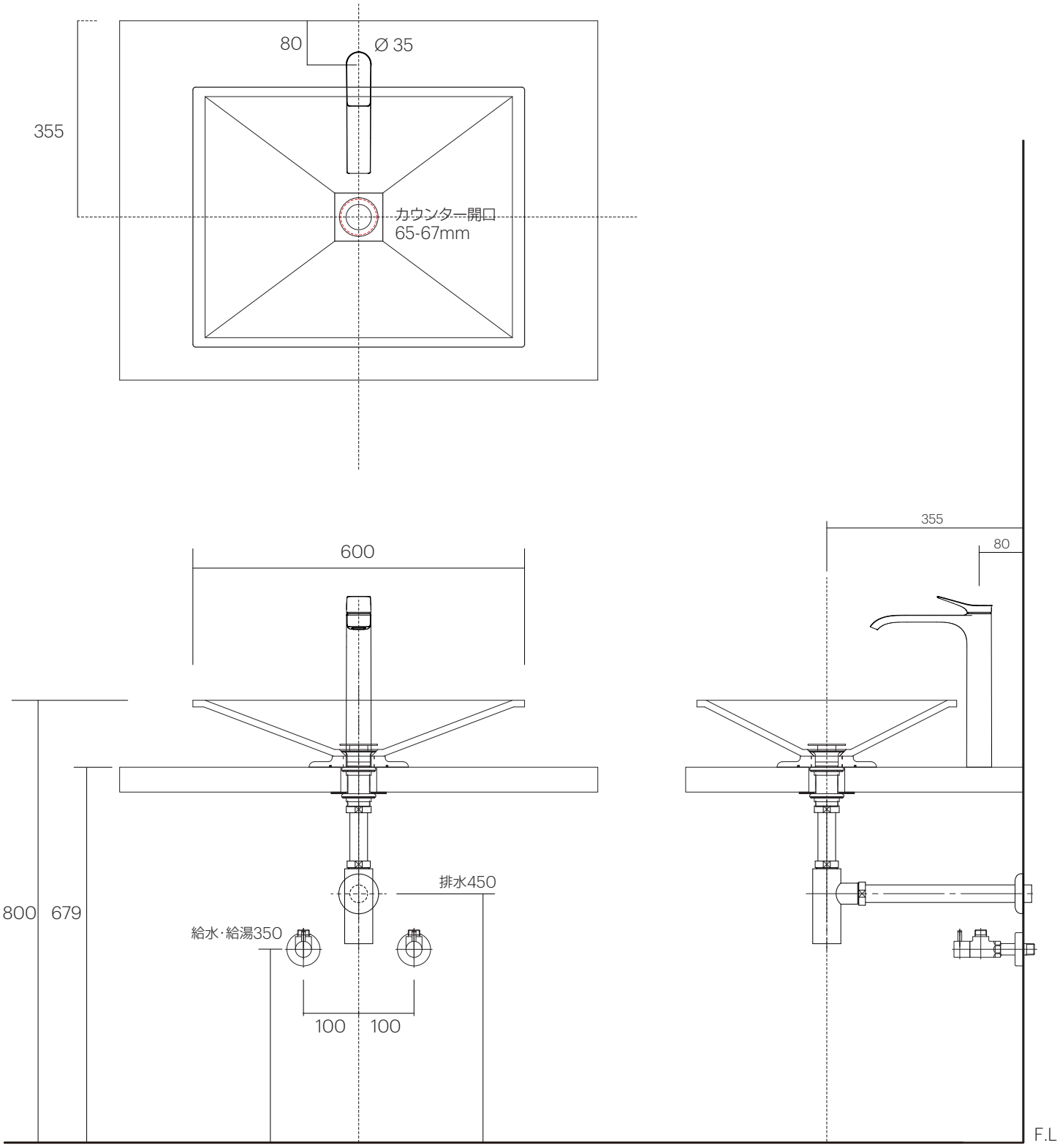

AQUAPiA
ENJOY BATHROOM EXPERIENCE