Rhapsody600天板開口参考図

※埋め込み（オーバーカウンター／ドロップイン）

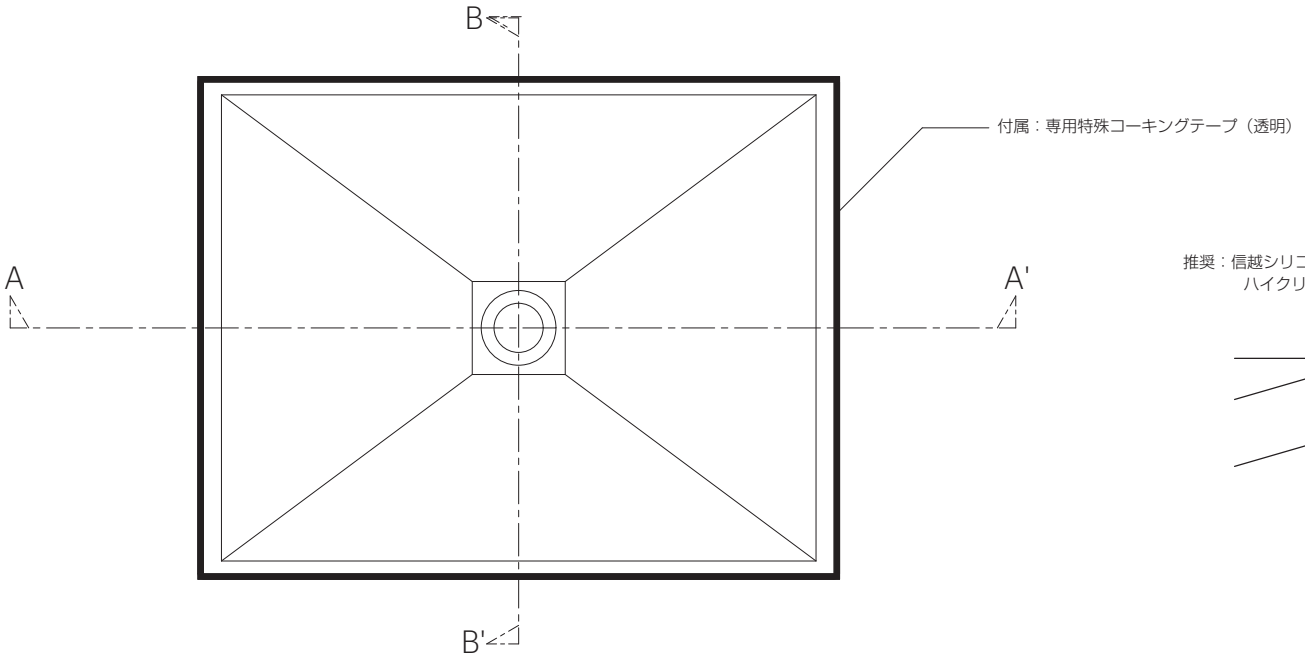

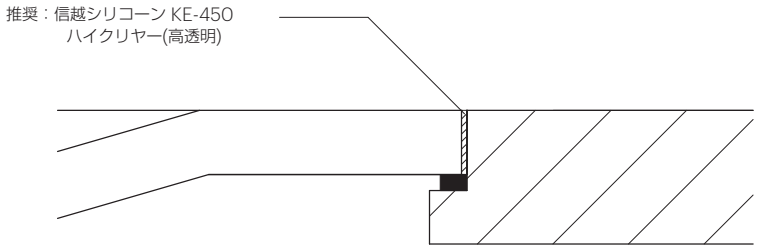

縁部詳細図

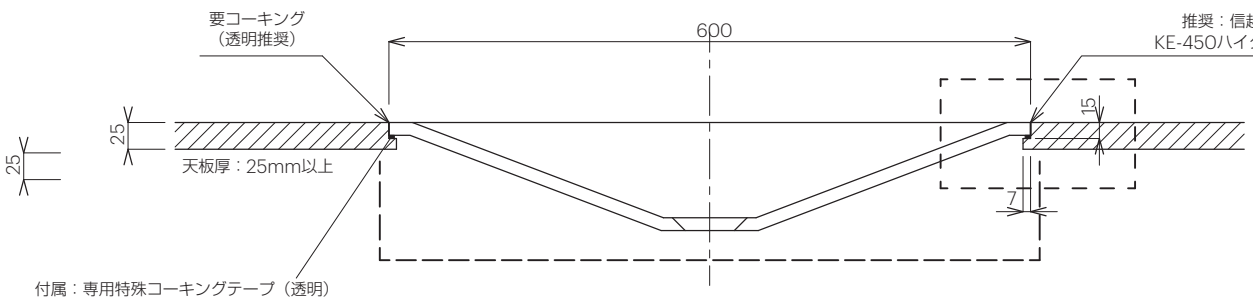

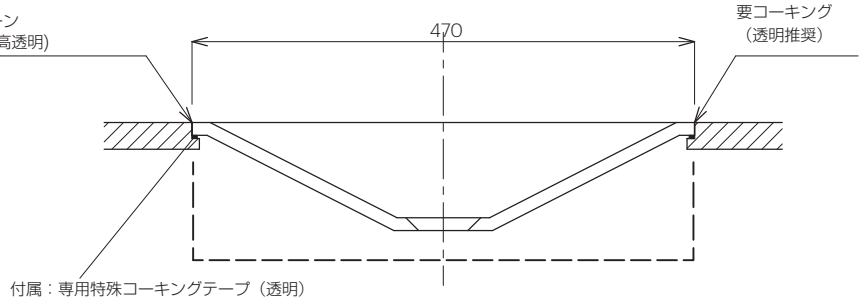

※天板から下が見えないようにするためには、点線エリアに造作を施してください。

A～A'断面図

B～B'断面図

SLAVIA CRYSTAL

AQUAPiA ENJOY BATHROOM EXPERIENCE ●TEL 0120-65-1232●FAX 06-6532-1580
hits@hiratatile.co.jp